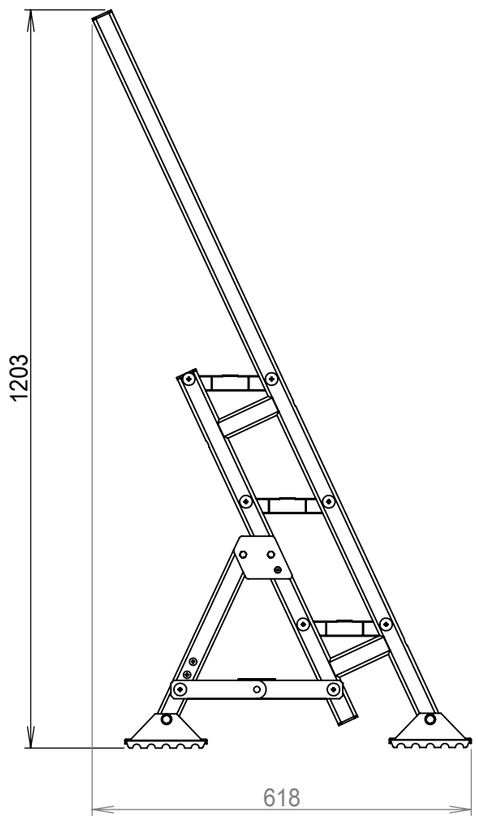

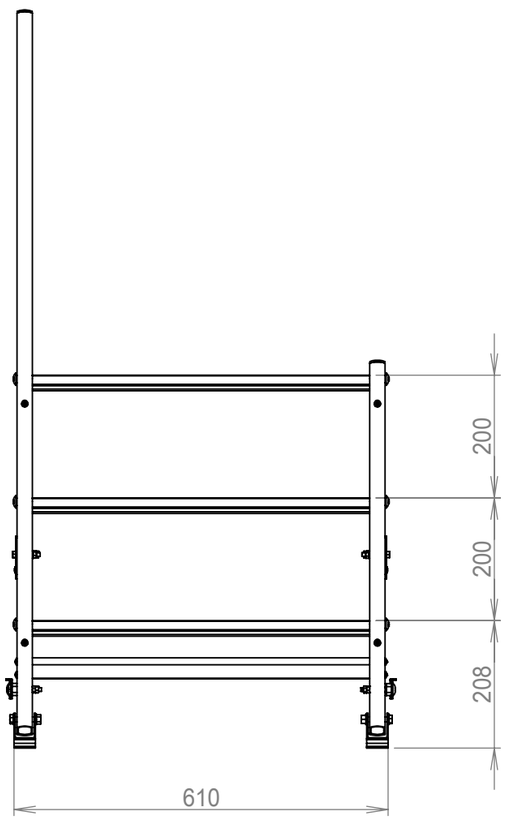

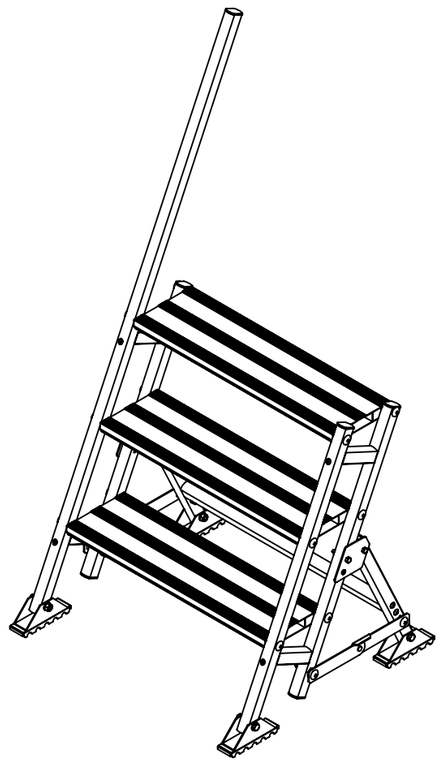

株式会社 祥陽
SYOYO